SETUP SHEET

Name: Florian Laux | Date: 21-23.9.2012 | Event: DM OR8E

Track Conditions: Outdoor ☑ Open ☑ Loose/Loamy ☑ Dusty ☐ High Bite ☐ Low Bite ☐ Rough ☐
Indoor ☐ Tight ☐ Smooth ☐ Hard Packed ☐ Wet ☐ Dry ☐ Med Bite ☑ Blue Groove ☐

BUMPSTEER/ACKERMANN/SERVO SAVER

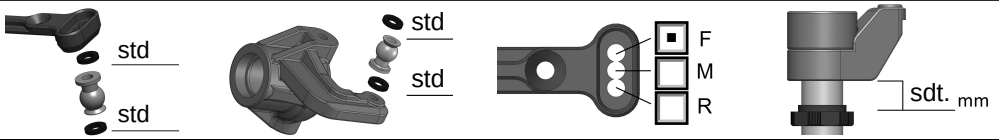

SHOCKS

	Front	Rear
Piston	8x1,3	8x1,3
Oil	450	450
Bladder	XRAY	XRAY
Spring	Std.	Std.
Length/ Droop	100	115

FRONT

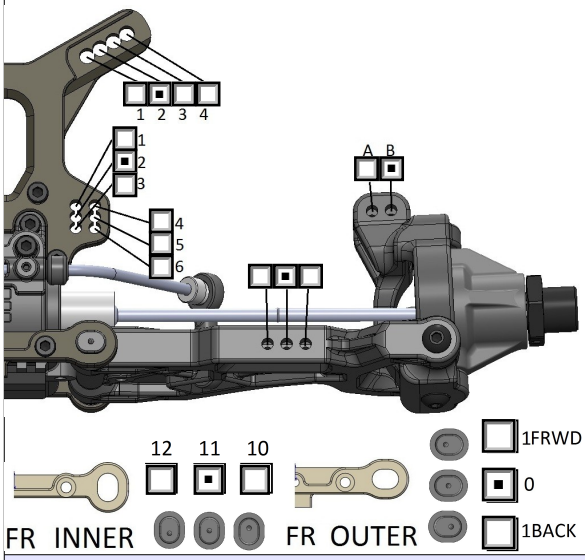

SUSPENSION

	Front	Rear
Ride Height	24	24
Camber	3	4
Toe	-2	3,5
Sway Bar	std.	std.

TIRES

	Front	Rear
Brand	RB	RB
Compound	SS	SS
Insert	RB	RB
Wheel	AKA	AKA

WING

Brand: XRAY

Type: XB9

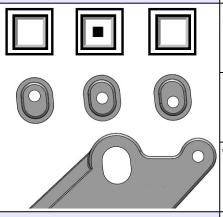

REAR

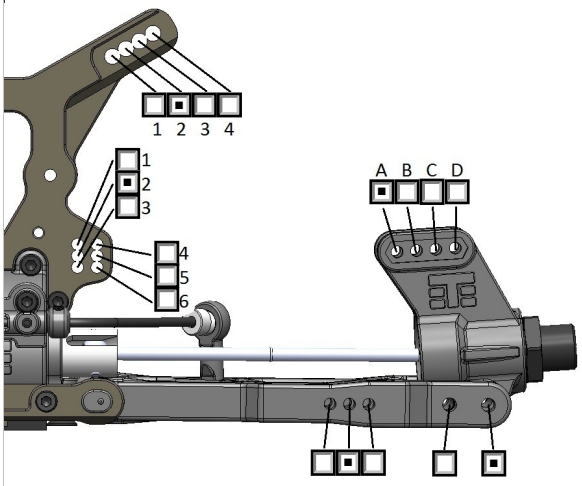

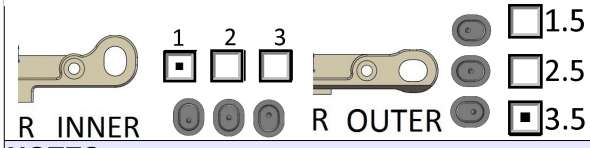

BRACES

☑ Front ☐ Middle ☐ Rear
(Front is always recommended)

Notes:

WHEELBASE

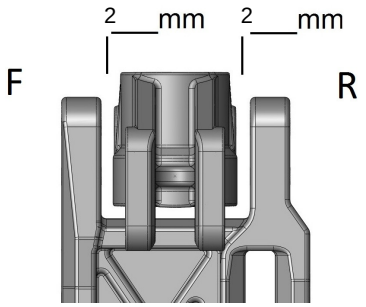

DIFFS

Front	Center	Rear
5	5	3

ELECTRONICS

ESC: Orion RX 8 Pro
Battery: NVision 4S 6500
Servo(s): Savöx 1267
Radio: Sanwa
Motor: Orion 1750

DRIVETRAIN

Gear Ratio: 17 / Std.

■ Pinion ☐ Long Shank
☐ Traktion ☐ Clutch

☐ Mech. Brake
■ Motor Brake

Spur: ☐ Metal ■ Plastic
Shoes:
Springs:

Radio Notes: Sanwa M11

NOTES:

Hauptänderung war die Verwendung von XRAY Dämpferkolben 8x1,3 und dem Xray Diaphragma. Dadurch hatten die Dämpfer deutlich weniger "Pack" was das Auto über die Spurrillen und Löcher stark beruhigte. Senden hatte keine großen Sprünge daher wurden die hintere und mittlere Chassisstrebe entfernt, was nochmal zusätzlich das Heck beruhigte.

Xray Spoiler wurde aus rein optischen Gründen verwendet :-)